POLOAUTOMATICKÝ APLIKÁTOR AP16-F

Výhody zariadenia:

- **spoľahlivý a cenovo dostupný aplikátor**
- **rýchle a jednoduché aplikovanie predtlačených etikiet**
- **užívateľské rozhranie s LCD dispejom**
- **kompaktné prevedenie s nožným pedálom**
- **aplikácia priehľadných aj farebných etikiet**
- **aplikácia prednej aj zadnej etikety**

Poloautomatický aplikátor etikiet AP16-F je výkonné, cenovo dostupné, spoľahlivé a priestorovo nenáročné zariadenie, ktoré umožňuje rýchlu a jednoduchú aplikáciu etikiet na fľaše a obaly valcového tvaru.

AP16-F má univerzálne využitie v kanceláriách, skladoch a výrobných priestoroch, kde je potrebné aplikovať predtlačené etikety pre širokú škálu produktov.

Ponúka riešenie pre malé až stredné podniky. Zariadenie je ideálne pre mliekarenský a nápojársky priemysel, pre výrobcov olejov, kozmetiky ako aj bio-produktov, nápojov a výživových doplnkov.

Aplikátor AP16-F nájde uplatnenie pri označení výrobkov, ktoré sa plnia a distribuujú vo fľašiach, téglikoch, plechovkách, potravinárskych pohároch,...

intuitívne používateľské rozhranie

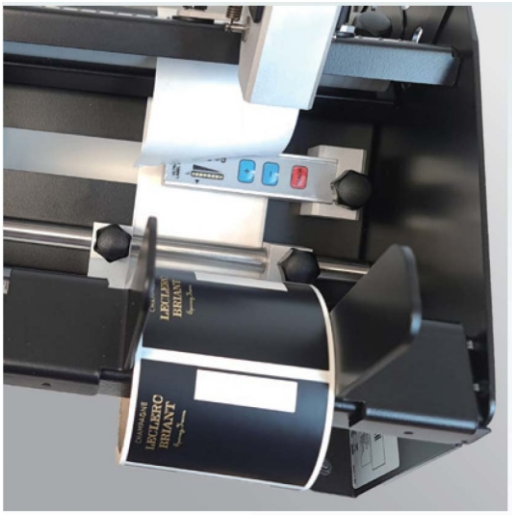

ultrazvukový snímač štítkov

aplikácia jednotlivých aj dvojitých etikiet

Technické údaje:

Model	AP16-F
Priemer produktu:	25 -160 mm
Dĺžka produktu:	30 - 240 mm - dĺžka produktu nesmie byť menšia ako 1/2 jeho priemeru
Šírka etikety:	25 - 150 mm
Dĺžka etikety:	25 - 500 mm
Min. medzera medzi etiketami:	2,5 mm
Priemer dutinky návinu etikiet:	46 - 76 mm
Max. priemer kotúča etikiet:	200 mm
Elektrické pripojenie:	110V-230V/50-60Hz
Rozmery ŠxVxD (mm):	365 x 245 x 330
Hmotnosť:	12 kg

Vďaka svojmu inovatívnemu dizajnu je AP16-F schopný aplikovať predné a zadné štítky jedným ťahom.

Ultrazvukový snímač štítkov navyše umožňuje aplikovať priehľadné aj farebné štítky. Intuitívne používateľské rozhranie s LCD displejom umožňuje jednoducho preddefinovať a následne vybrať príslušný aplikačný program pre daný produkt, ako aj sledovať počet označených produktov.

Štandardná súprava AP16-F obsahuje nožný pedál pre rýchlejšie ovládanie a bezproblémovú manipuláciu s produktom.

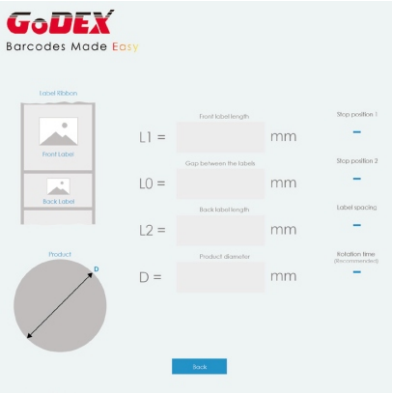

Godex online kalkulačka parametrov umožňuje jednoducho vytvárať aplikačné programy pre rôzne produkty v priebehu niekoľkých sekúnd

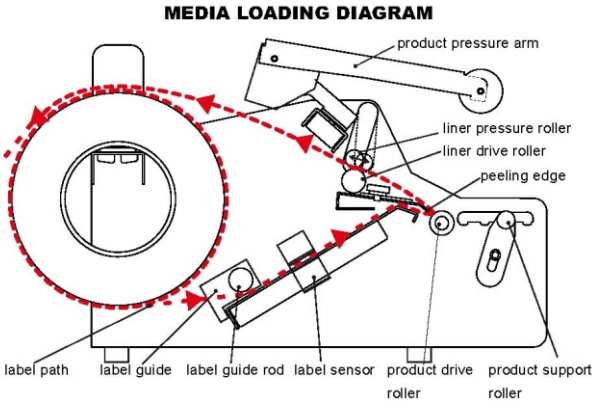

Schéma zavedenia návinu etiket v zariadení AP16-F

BOTTLING PRINTING
PRIEMYSELNÉ ZNAČENIE

BOTTLING PRINTING s.r.o.
Priemyselná, Podtureň - Roveň 221/6
033 01 Liptovský Hrádok
Tel.: +421 445 280 234 - 236
E-mail: bottlingprinting@bottlingprinting.sk, www.bottlingprinting.sk